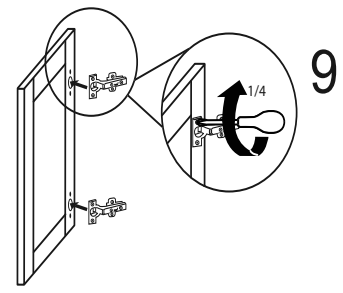

9

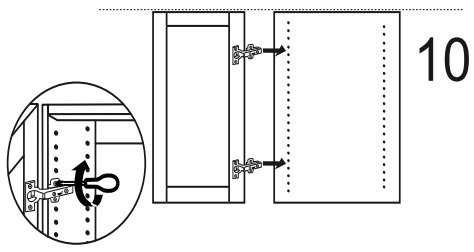

10

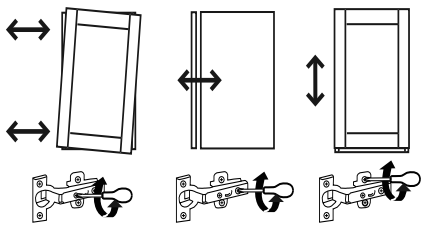

11

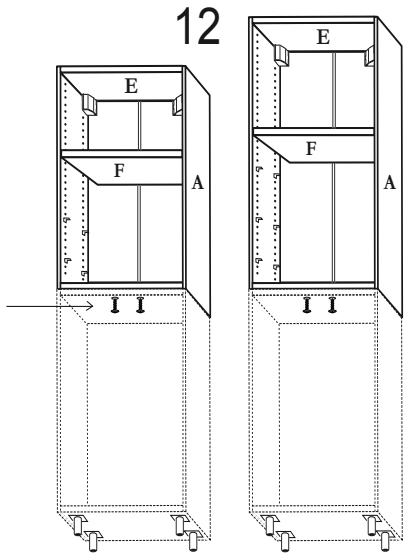

12

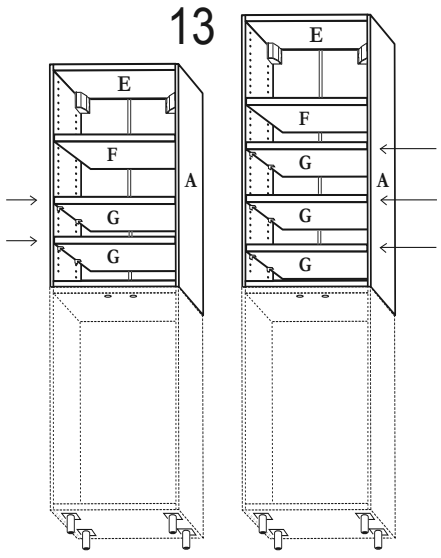

13

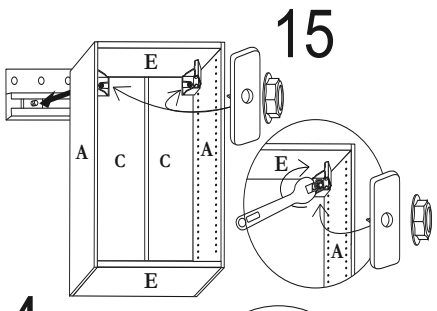

15

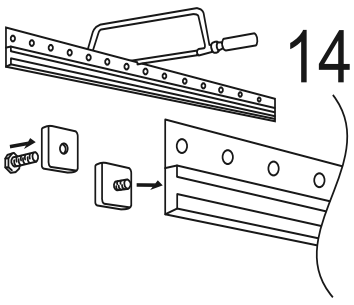

14

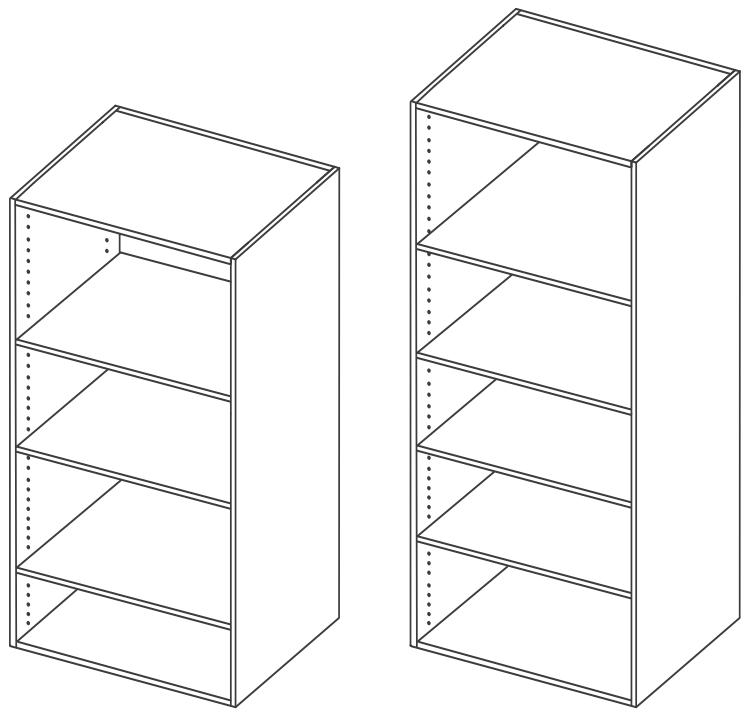

HS 244912
HS 245712

? = 1-800-567-3227

MADE IN CANADA
fabritec
FAIT AU CANADA

Plan - 0145
01-08

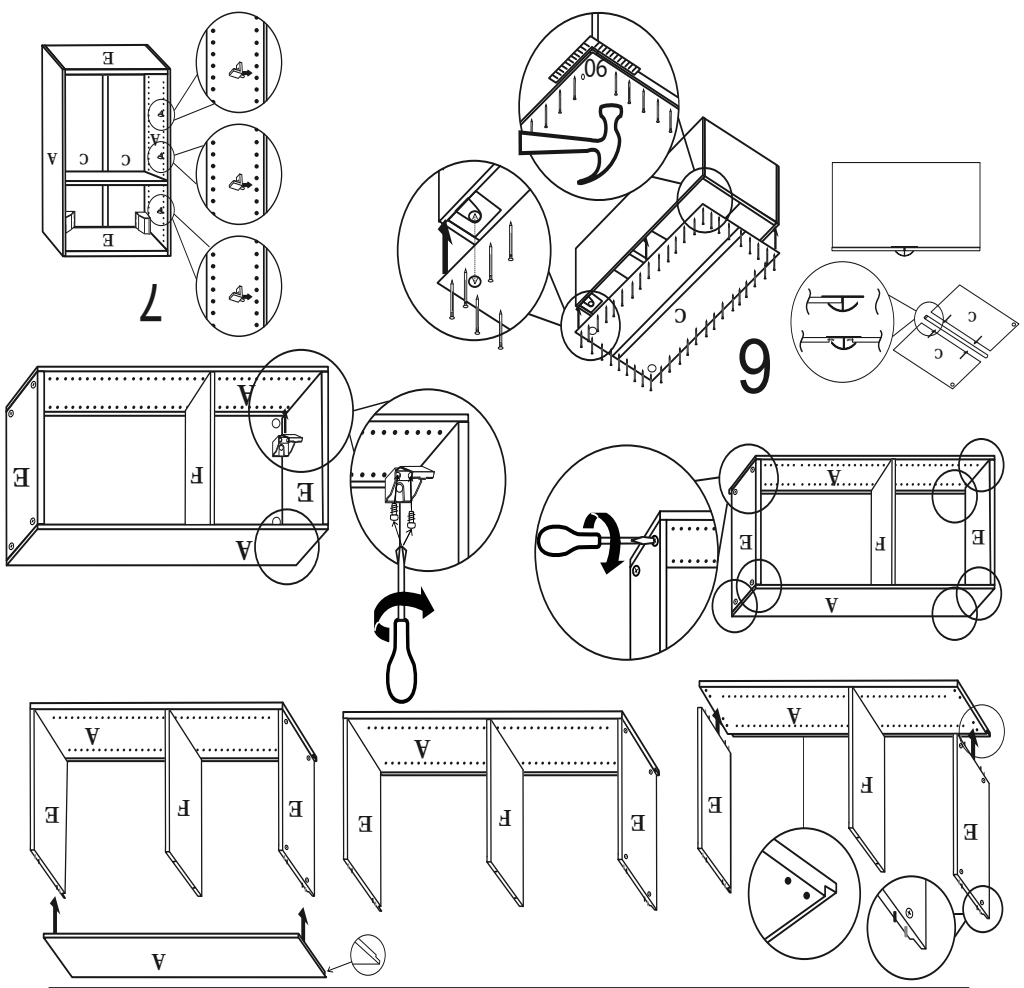

7
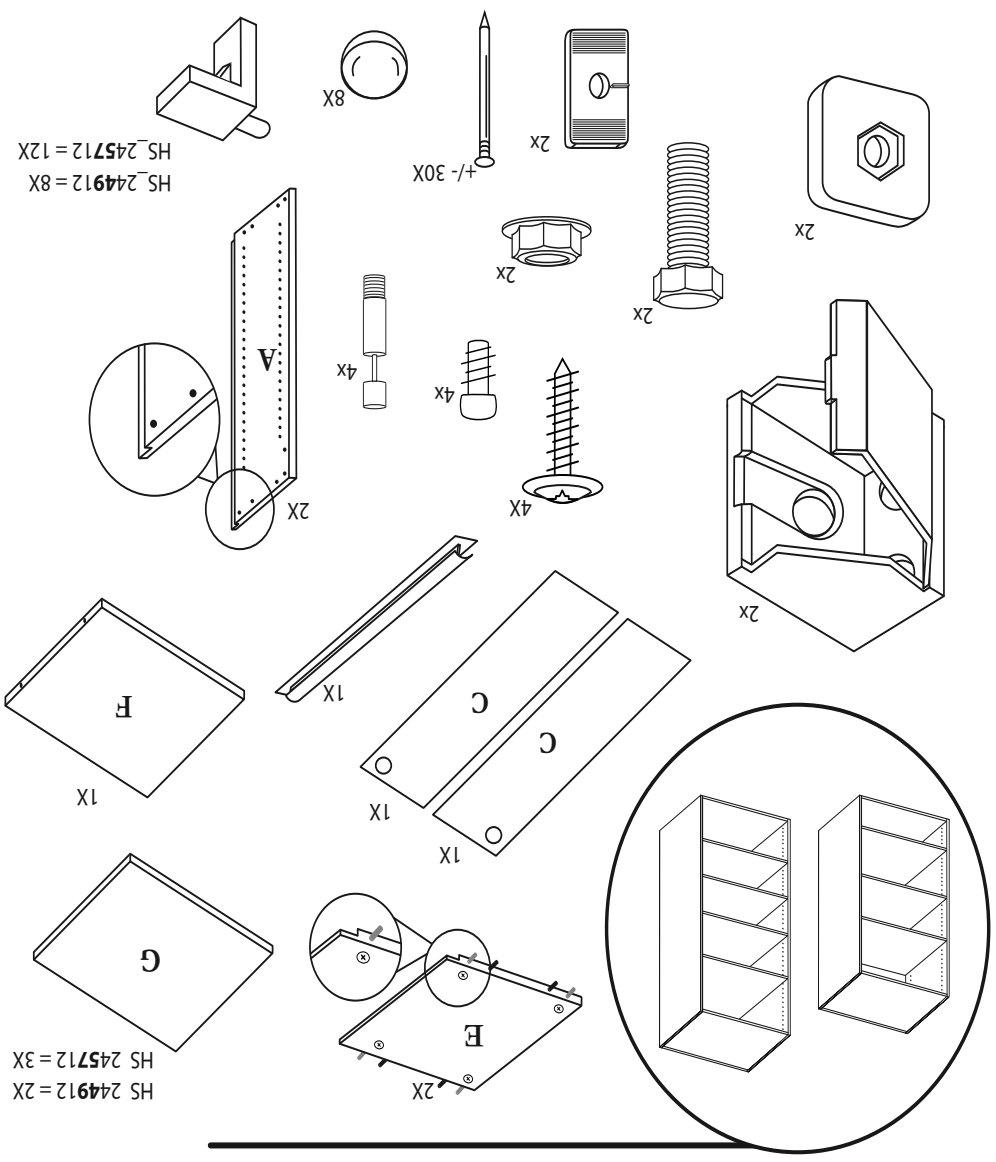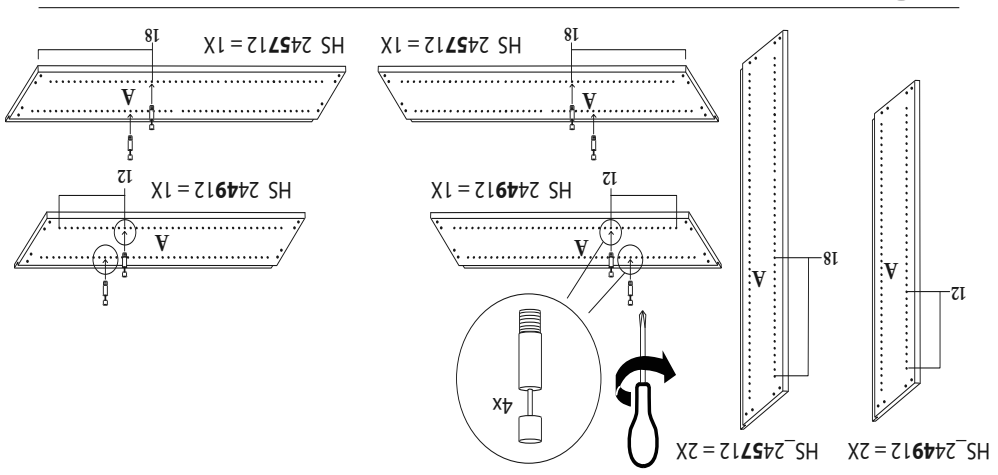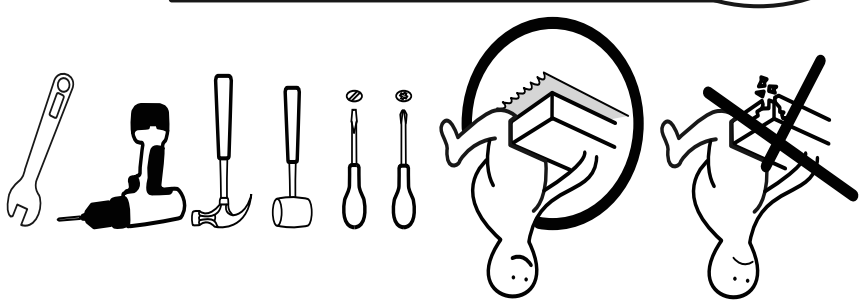
6